OCS®PRO
OCS®SMART

INSTRUCTIONS DE MONTAGE

ojmar®

INTELLIGENT LOCKING SYSTEMS

ORIENTATION DE SERRURE

En fonction du type de serrure (ouverture à droite ou à gauche), le montage doit être effectué comme suit :

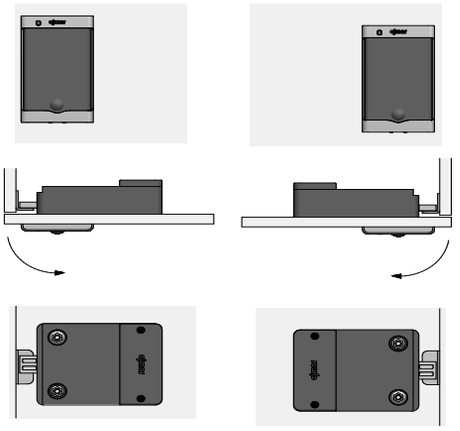

Derecha
Right
Rechts
Droite

Izquierda
Left
Links
Gauche

Les dimensions et l'emplacement des points d'ancrage sont indiqués dans les illustrations suivantes :

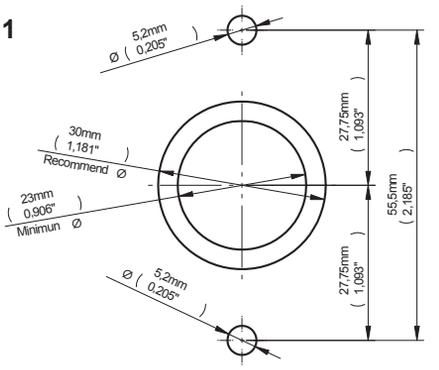

PROCESSUS DE MONTAGE ET D'INSTALLATION

Les étapes à suivre pour le montage de la serrure sur le meuble doivent suivre cet ordre :

1.- Marquer les trous selon le modèle, et percer. La surface d'installation de la serrure doit être lisse et propre.

2.- Retirer le protecteur de l'adhésif de l'arrière et faire passer le câble par le trou central sans appuyer la mécanique contre la porte.

3.- Placer la partie avant sans connecter le câble de la partie mécanique. Une fois que les vis guident l'arrière, les serrer fort sur la porte jusqu'à ce qu'elle soit collée.

4.- Retirer la partie avant et connecter le câble au connecteur jusqu'à entendre trois bips accompagnés de trois clignotements orange de la Led. Monter la partie avant en tenant l'arrière pour qu'elle ne tombe pas.

5.- Visser à l'aide des deux écrous M5 et d'une clé à douille de 8. Ne pas dépasser un couple de serrage de 250 Ncm lors du vissage de chaque écrou.

6.- Placer les deux caches décoratifs. Pour démonter les caches, introduire un objet pointu dans le trou central.

(*) REMARQUE : lors de l'installation, veillez à vérifier que la serrure ne heurte pas le corps du casier lorsque la porte est ouverte.

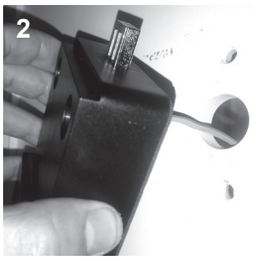

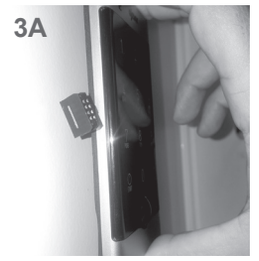

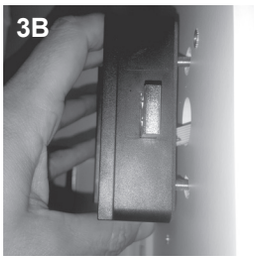

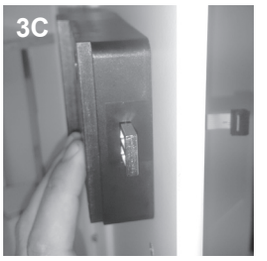

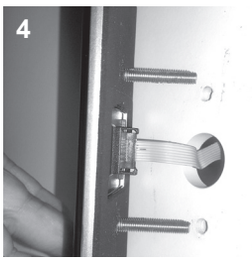

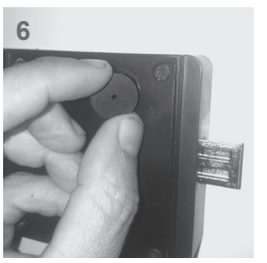

DESSINS TECHNIQUES

aperçu | vue de dessus

OCS®PRO / OCS®SMART TOUCH LOCK E-17,5 FREE

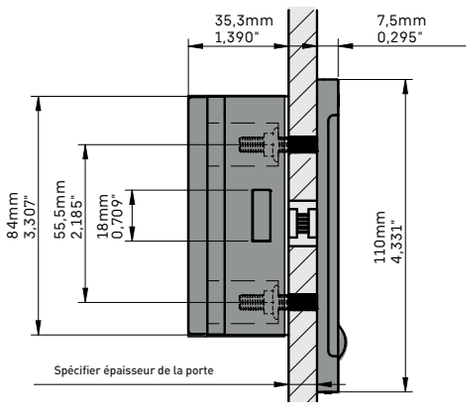

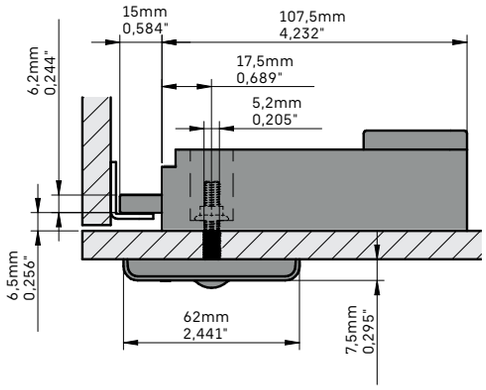

aperçu | vue de dessus

OCS®PRO / OCS®SMART TOUCH LOCK E-17,5 FIXED

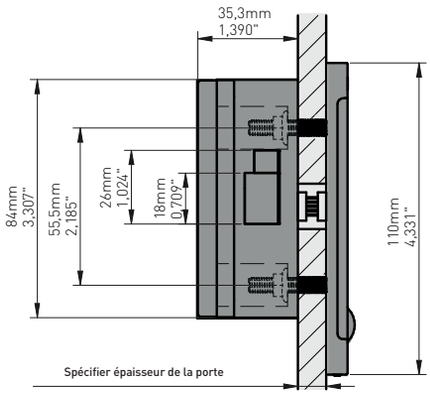

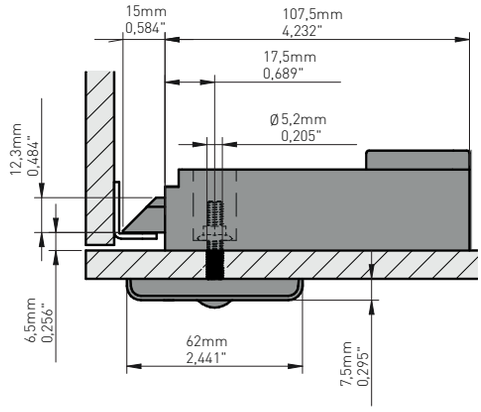

aperçu | vue de dessus

OCS®PRO / OCS®SMART TOUCH LOCK E-30 FREE

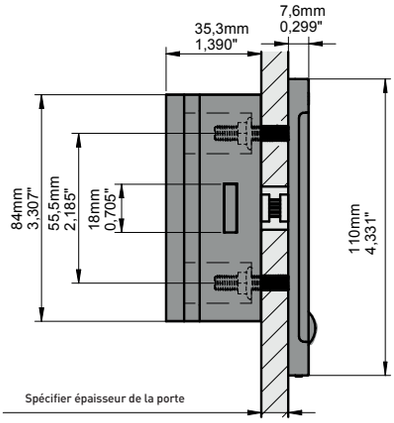

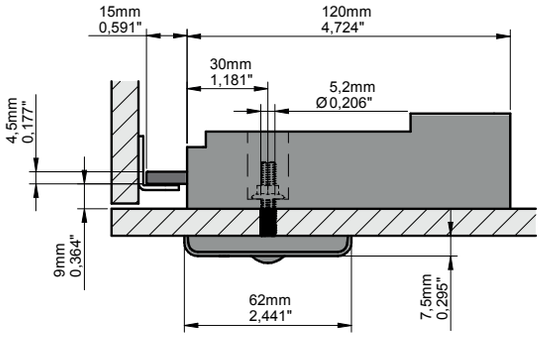

aperçu | vue de dessus

OCS®PRO / OCS®SMART TOUCH LOCK E-30 FIXED

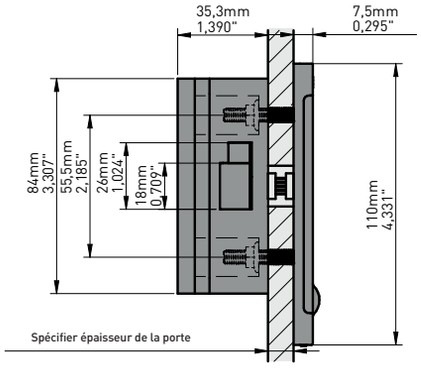

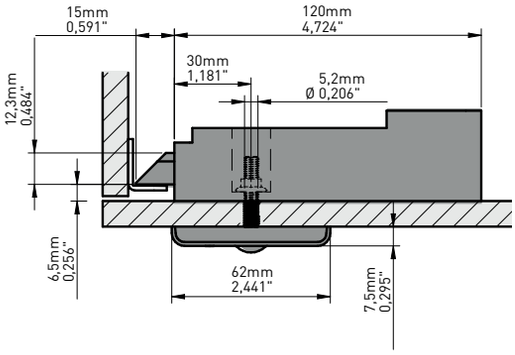

DESSINS TECHNIQUES AVEC POIGNÉE

aperçu | vue de dessus

OCS®PRO / OCS®SMART TOUCH LOCK E-17,5 FREE

•))

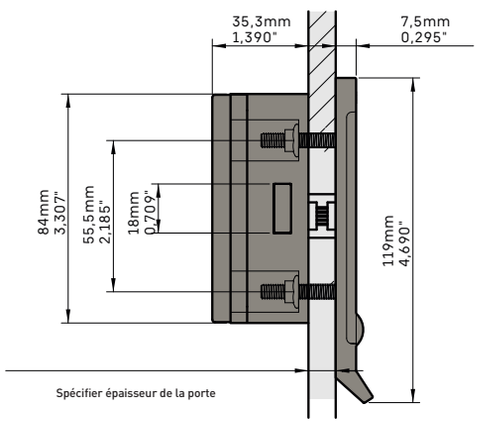

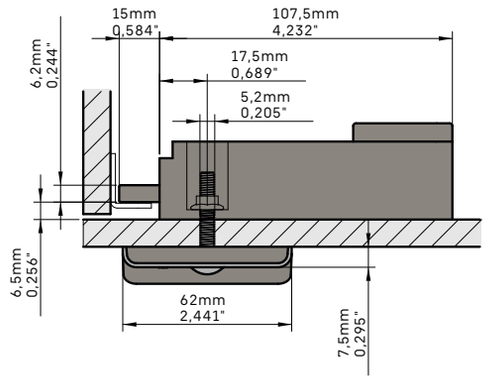

aperçu | vue de dessus

OCS®PRO / OCS®SMART TOUCH LOCK E-17,5 FIXED

•))

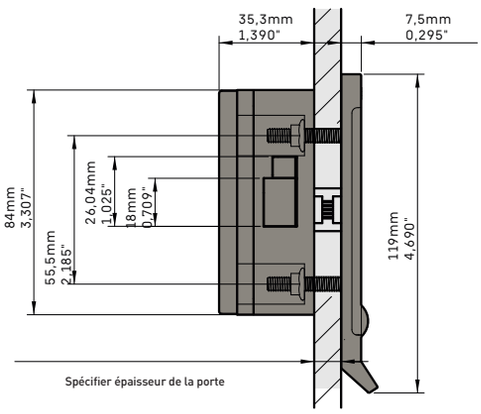

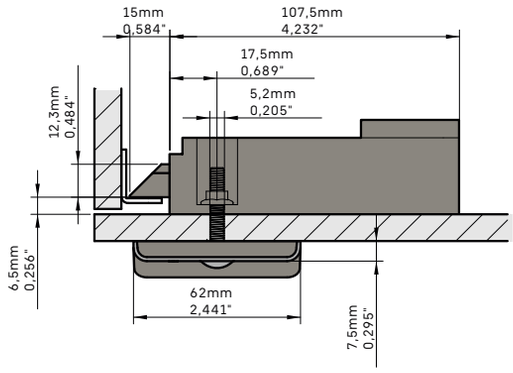

aperçu | vue de dessus

OCS®PRO / OCS®SMART TOUCH LOCK E-30 FREE

•))

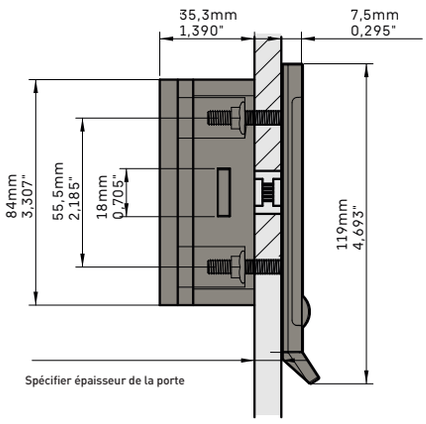

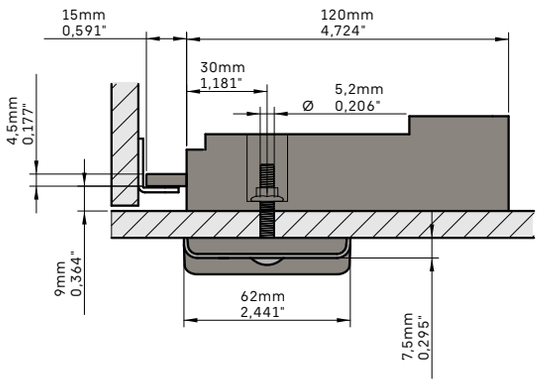

aperçu | vue de dessus

OCS®PRO / OCS®SMART TOUCH LOCK E-30 FIXED

•))

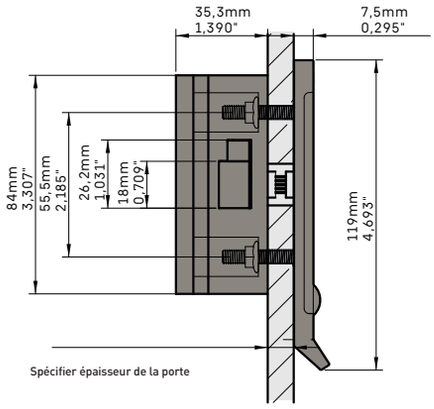

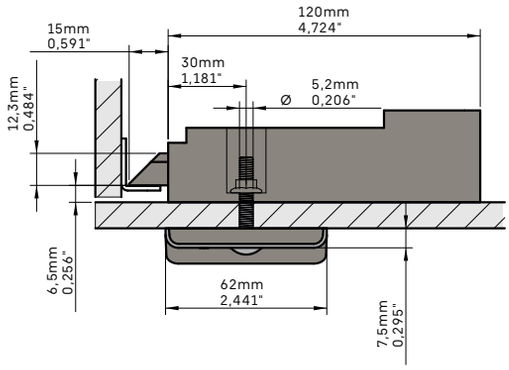

INTELLIGENT LOCKING SYSTEMS

CONTACT
sales@ojmar.com
+34.943.748.484

OJMAR HQ
Polígono Industrial de Lerun
20870 Elgoibar - SPAIN

OJMAR USA
17155 Von Karman Ave, S111
Irvine CA. 92614 - USA

www.ojmar.com